セレクト35BD−14B（G・S）

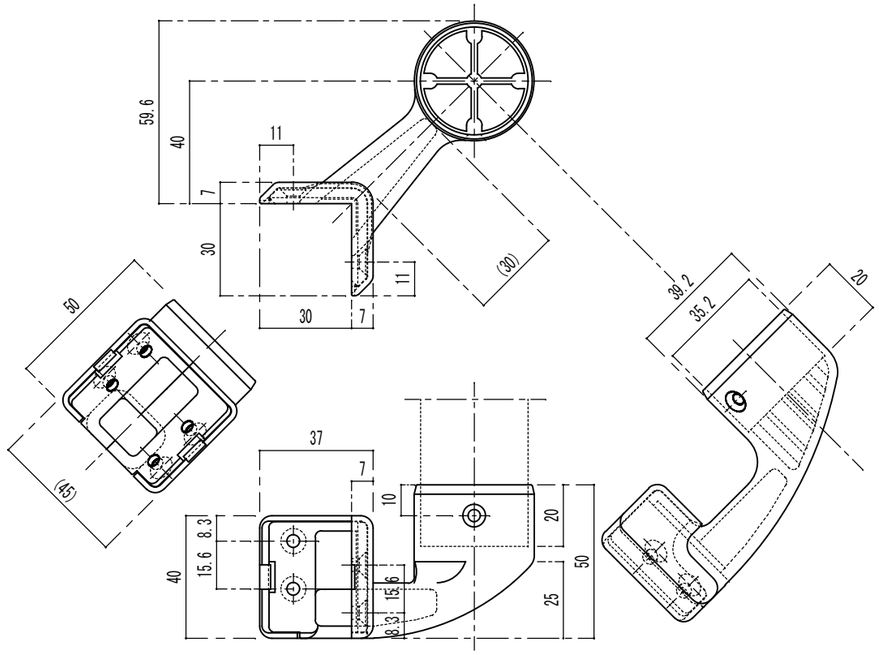

付属ねじ

手すり取付：⊕　丸皿ﾀｯﾋﾟﾝｸﾞ3.5×20溝付　1本

ﾌﾞﾗｹｯﾄ取付：⊕　皿ﾀｯﾋﾟﾝｸﾞ3.5×40溝付　4本

35出隅ﾌﾞﾗｹｯﾄｶﾊﾞｰ付詳細図

BD-14B(G･S)

注意　金具を手すり棒や柱等にﾋﾞｽ止めする際には必ず下穴をあけてください。

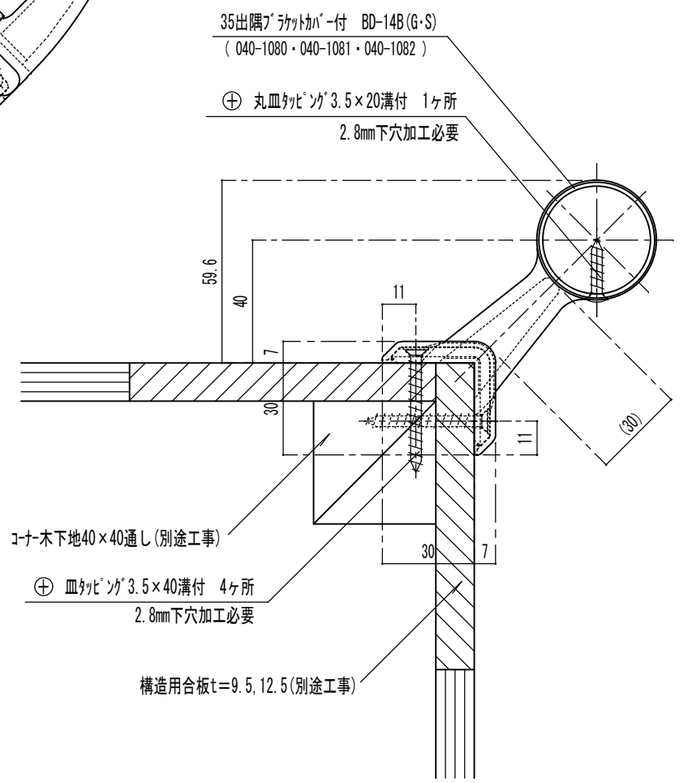

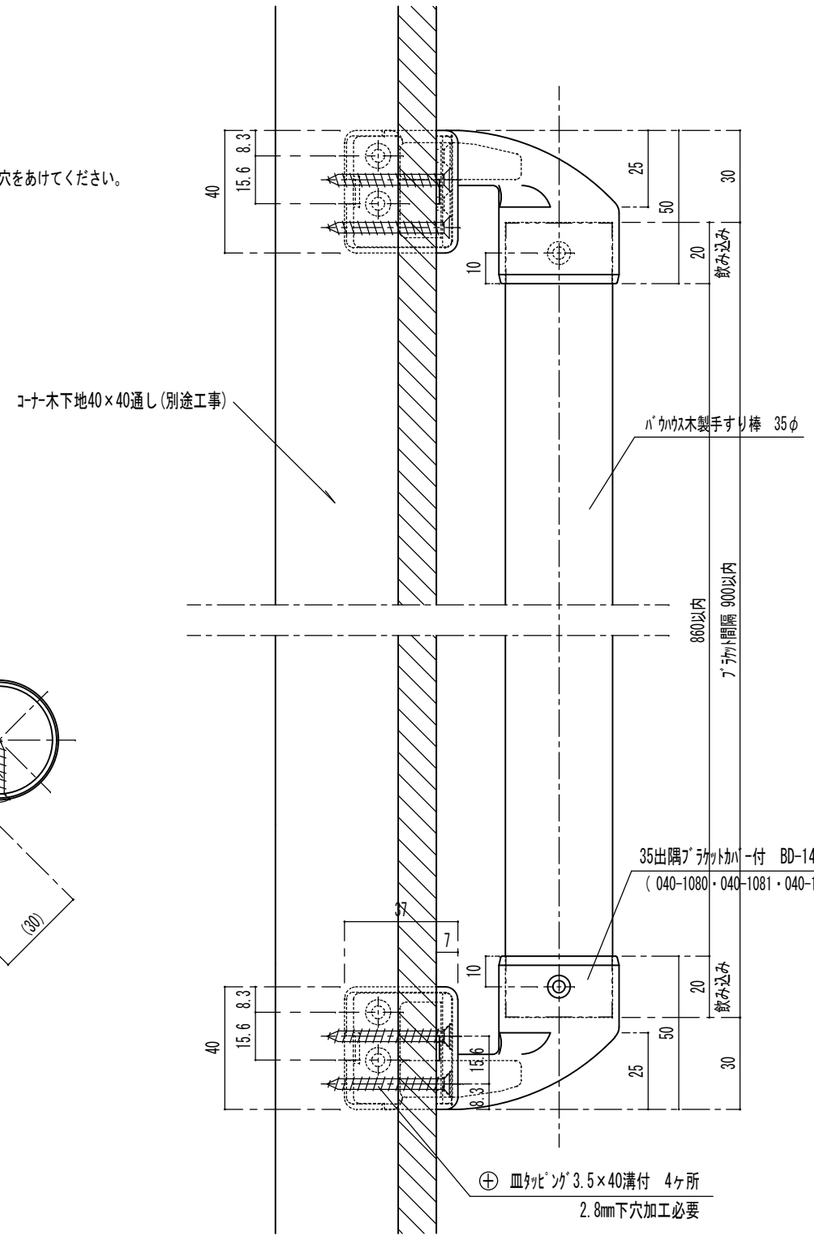

品番	名称	数量	材質	表面処理	備考

記事：木下地納まり図

名称	ﾊﾞｳﾊｳｽｾﾚｸﾄ出隅ﾌﾞﾗｹｯﾄ詳細図 形式　笠木:ﾊﾞｳﾊｳｽ手すり棒35φ ﾌﾞﾗｹｯﾄ：BD-14B(G･S)	製図月日	08.05.28	承認	検図	設計	製図
図番	BD-14B(G･S)	尺度	1/2	マツ六株式会社 MaZROC CO.,LTD.			